Rozmery v mm; Maße in mm; Dimensions in mm

842LGRAM12
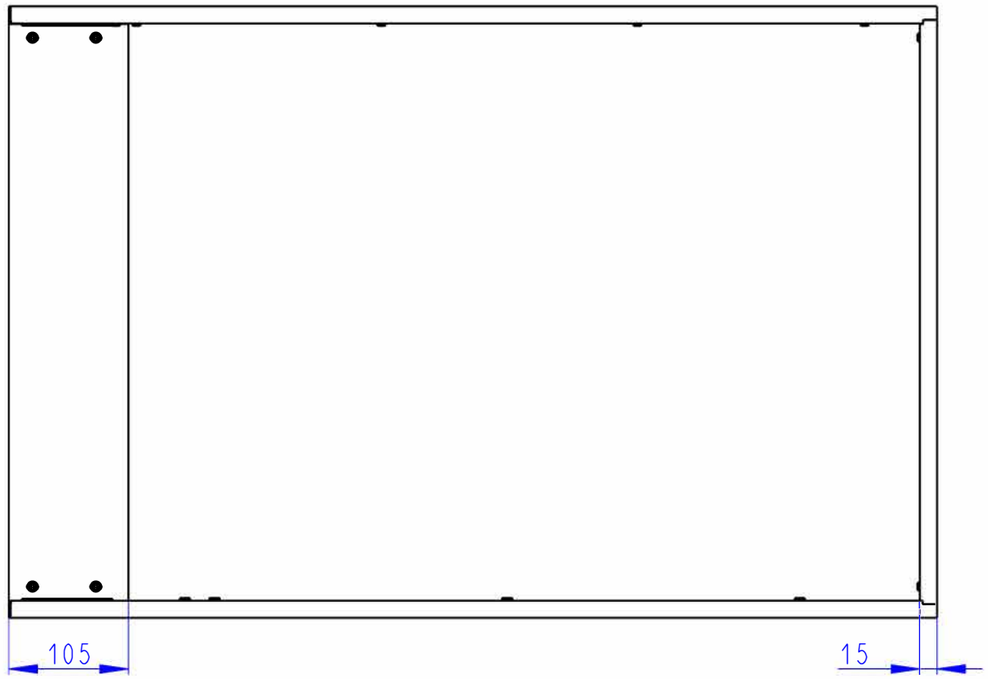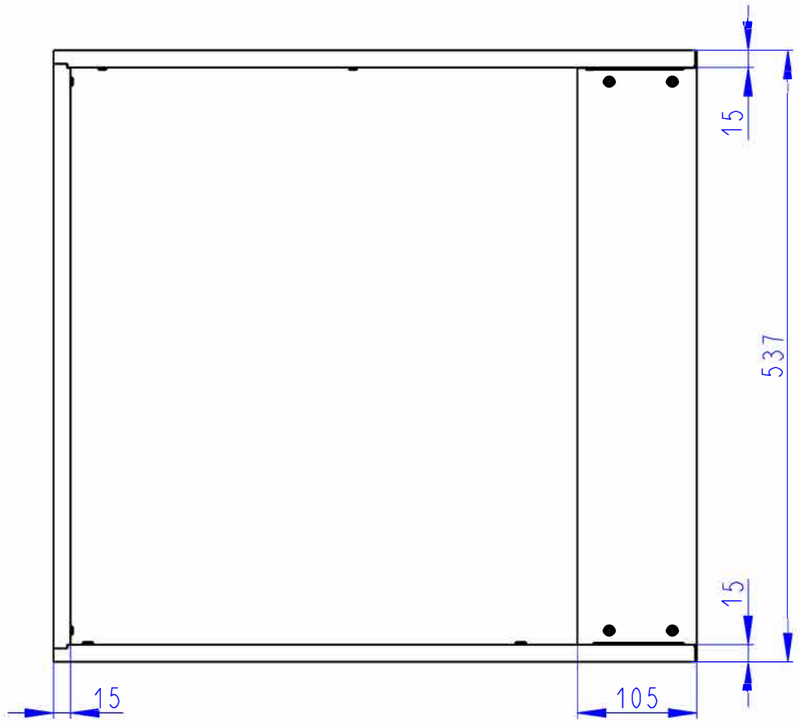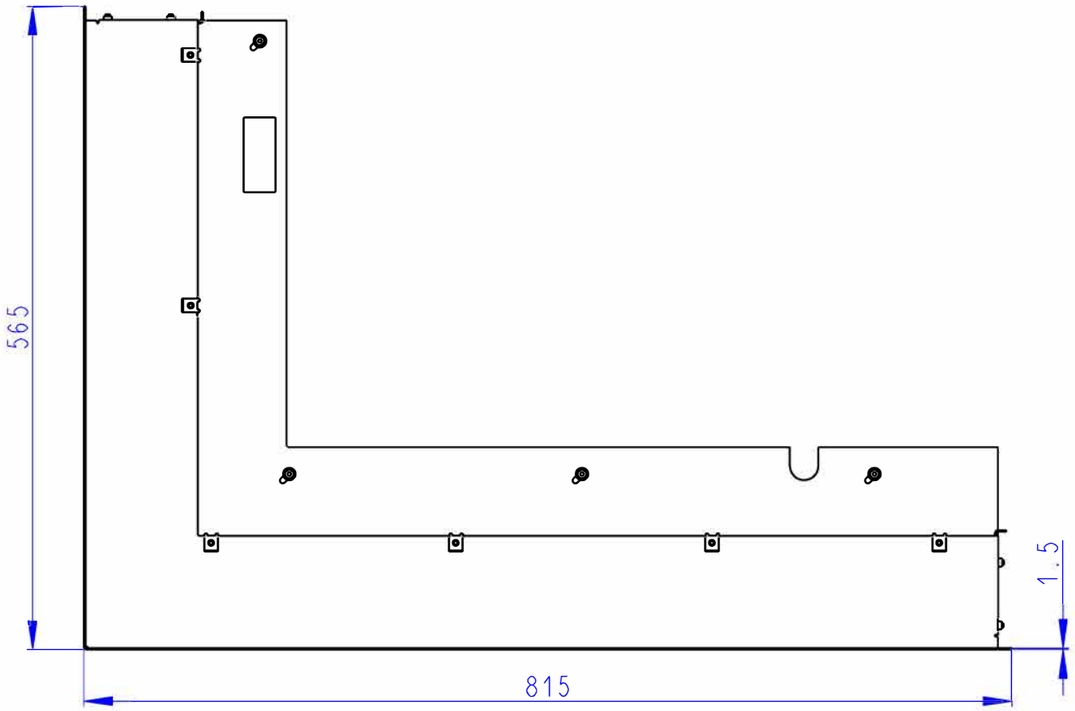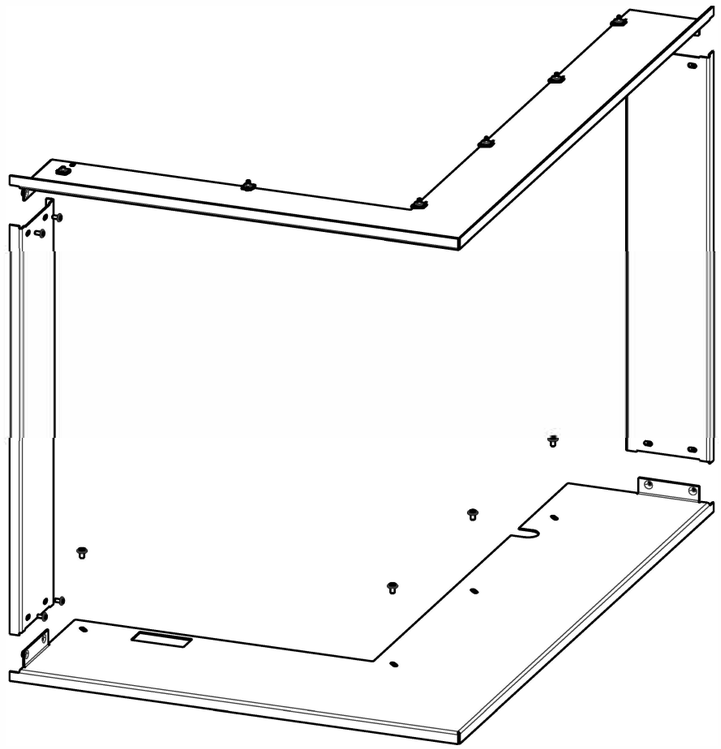
5,5 kg