Rozmery v mm
Maße in mm
Dimensions in mm

70W2M01P

310kg

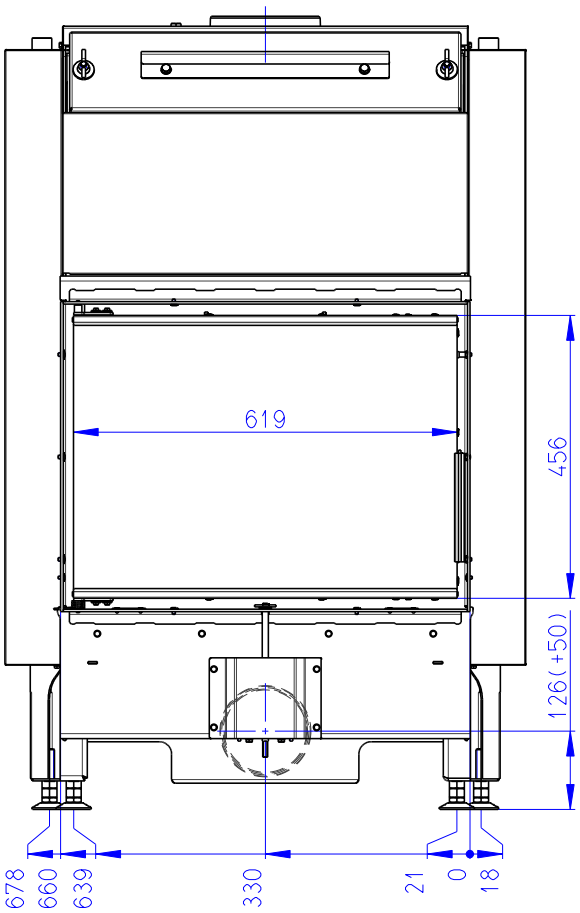

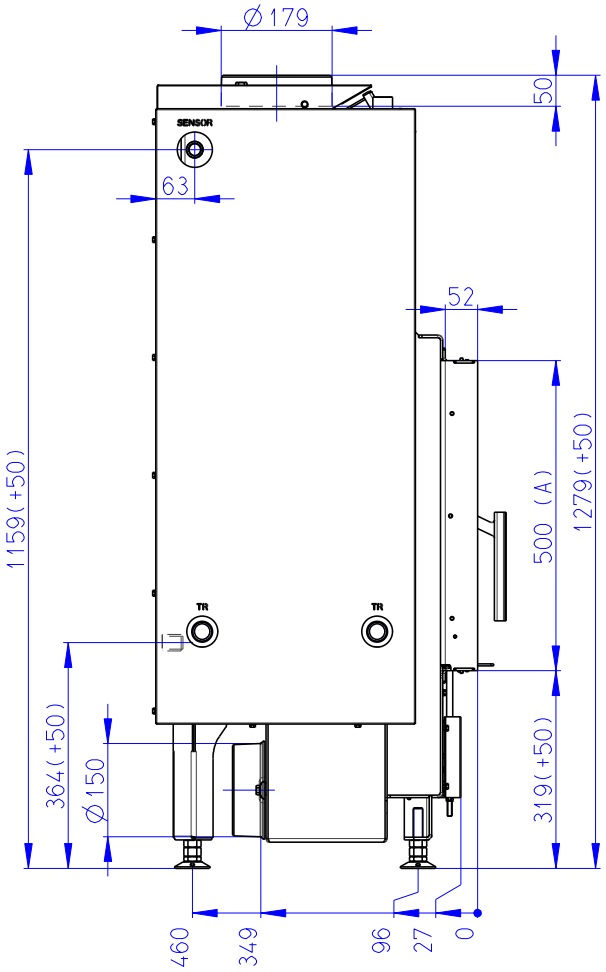

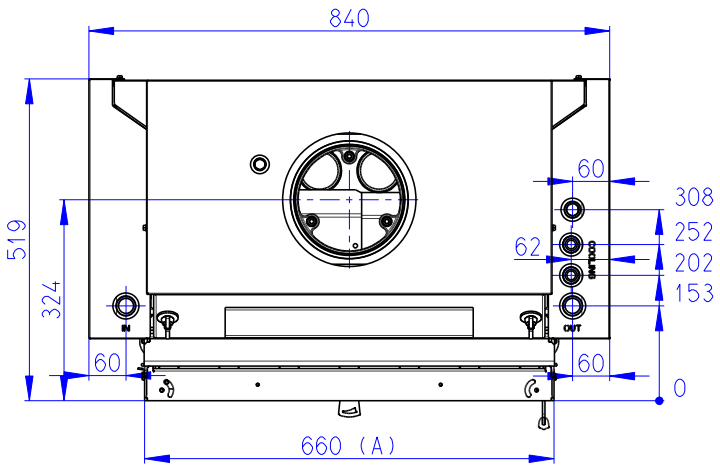

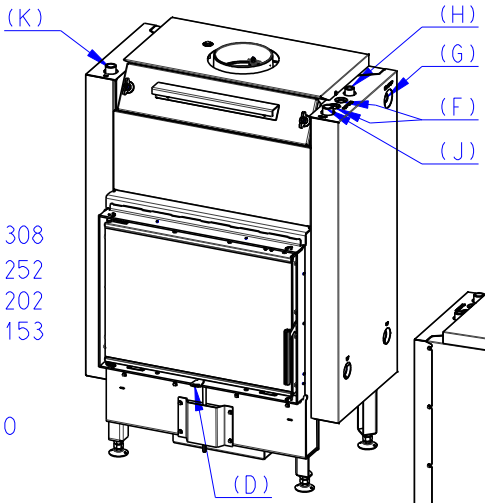

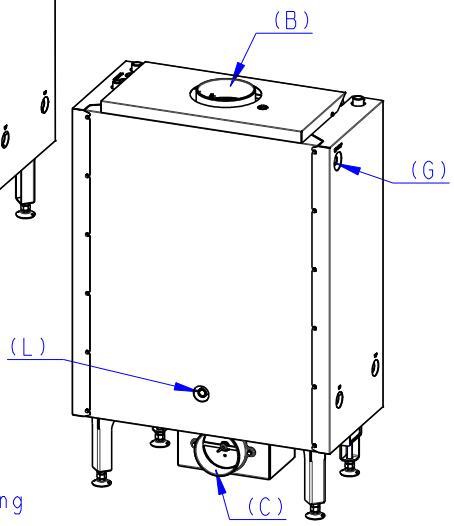

(A) Zastavbovy rozmer / Baumaße / In-built dimension
(B) Litinový odvod koure / Cast iron spigot / Der gusseiserne Rauchabgang
(C) Centralni privod vzduchu / Central air inlet / Zentralluftzufuhr
(D) Primarni a sekundarni vzduch / Primary and secondary air / Primärluft und Sekundärluft
(F) G 1/2" Vstup do vychlazovaci smycky / Zulauf der thermischen Ablaufsicherung / Cooling loop input
(G) G 1/2" Jimka / Tauchhülse / Reservoir
(H) G 1/2" Odvdusnovaci ventil / Entlüftungsventil / Air-escape valve
(J) G 3/4" Vystup z vymeniku / Zulauf / Water exchanger output
(K) G 3/4" Vstup do vymeniku / Rücklauf / Water exchanger input
(L) G 1/2" Vypousteci ventil / /